e-mail: info@fritzmueller.de
tel. 0 21 66 / 15 0 71, fax 1 66 35

DATENBLATT

Woggon ohne Dach

Artikelnummer: 23601

Altersgruppe:	3 - 14 Jahre
Fallhöhe:	0,56 m
Geräteabmessungen: (Länge x Breite x Höhe)	2,25 x 1,16 x 1,01 m
Sicherheitsbereich: (Länge x Breite)	5,25 x 4,16 m

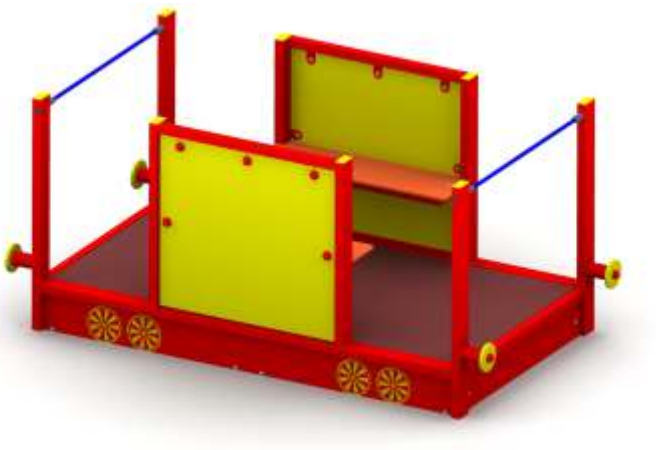

Technische Beschreibung

Konstruktion aus feuerverzinkten und lackierten Stahlrohren
Podeste aus kantenversiegelten Siebdruckplatten mit rutschhemmender Oberfläche
HDPE Platten
Fertigfundamente (B30) zum erleichterten Einbau

Einbaumaße

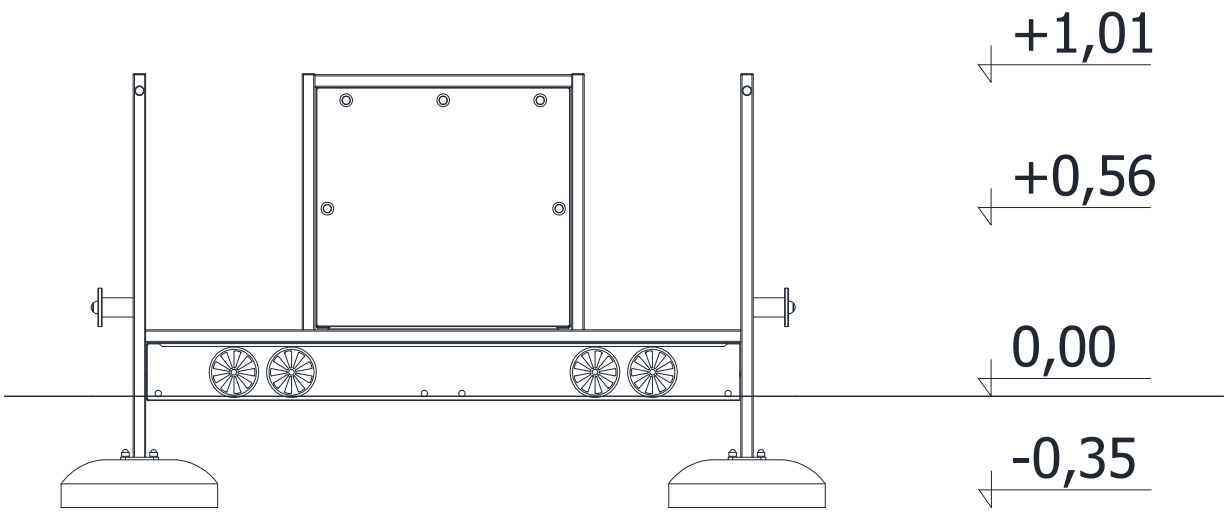

Sicherheitsbereich

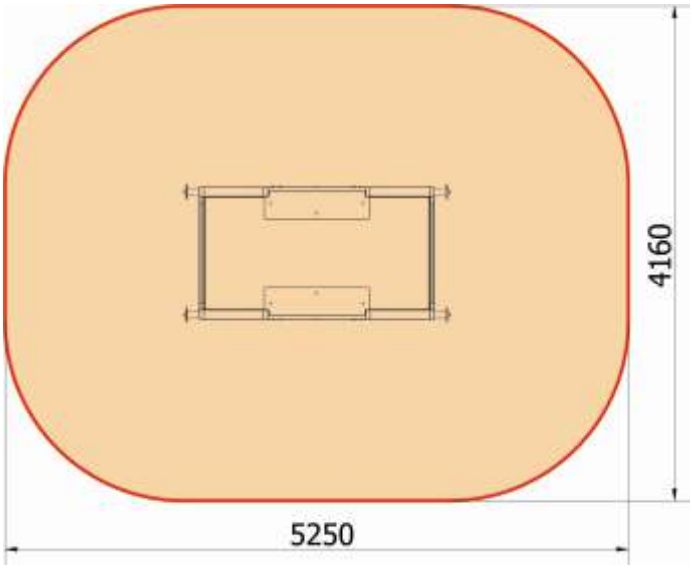

Zulässige Fallschutzbeläge

Rasen, gewachsener Boden
Rindenmulch – Korn 20 bis 80 mm, Schichtdicke min. 200mm
Holzspäne – Korn 5 bis 30 mm, Schichtdicke min. 200mm
Sand – Korn 0,2 bis 2 mm, Schichtdicke min. 200mm
Kies – Korn 2 bis 8 mm, Schichtdicke min. 200 mm
Synthetischer Fallschutz mit der entsprechenden HIC Klassifizierung
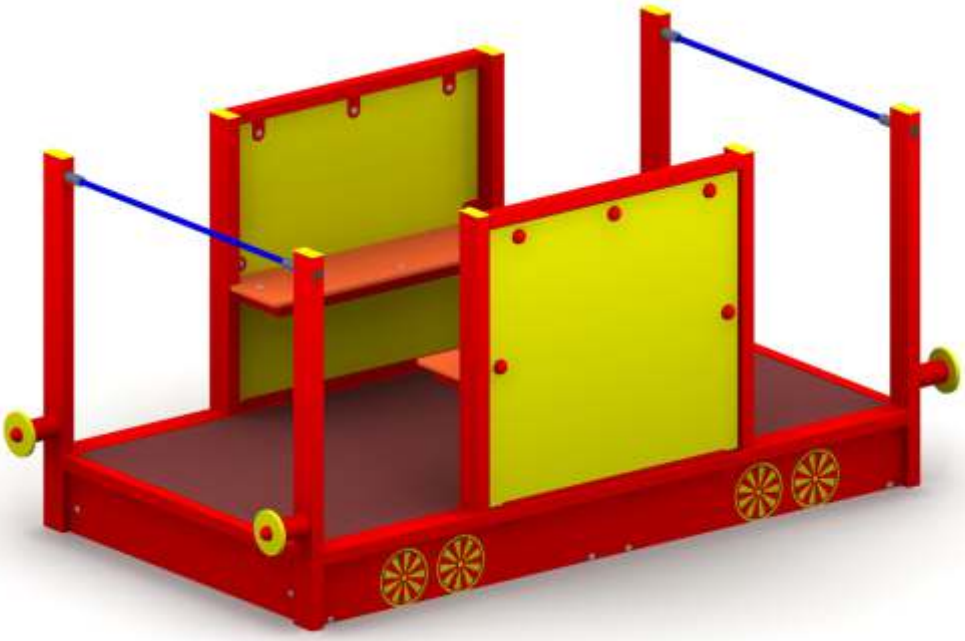
Der Fallschutzbelag sollte die gesamte Fläche des Sicherheitsbereiches einnehmen!